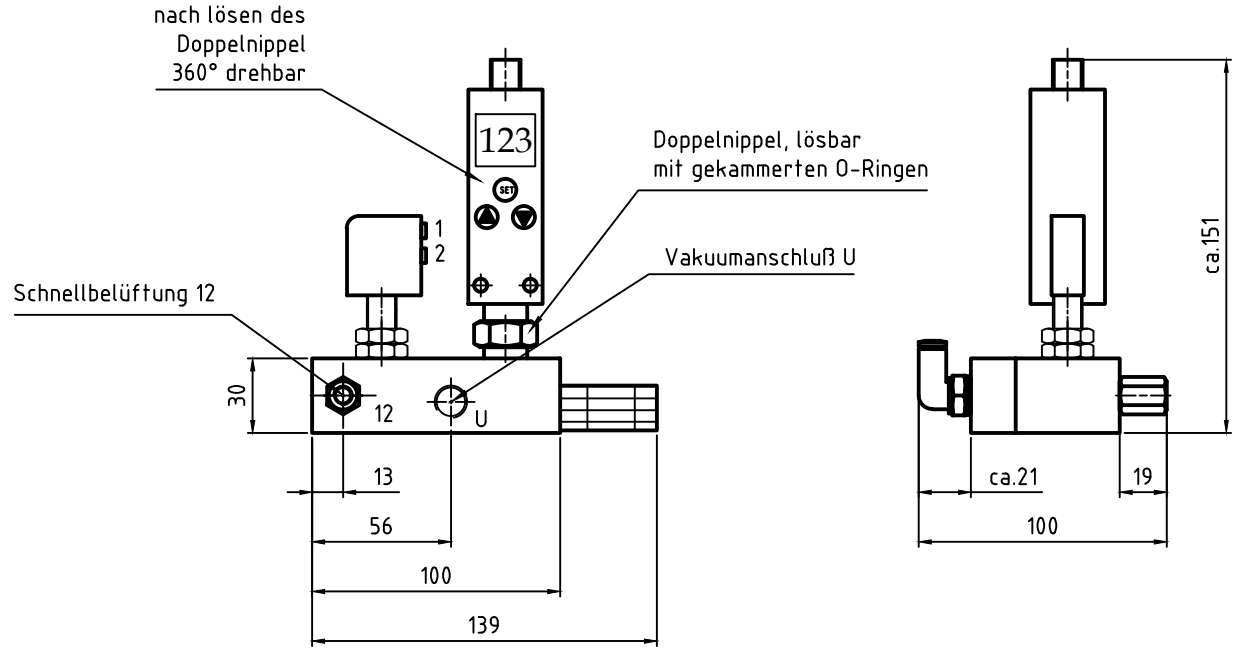

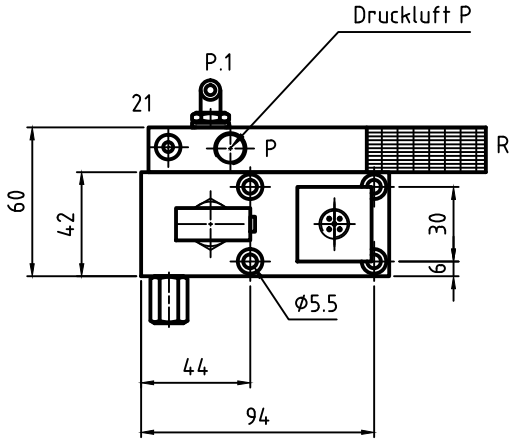

Anschlußbezeichnung	Anschlußgröße
P = Drucklufteingang	G 1/4
R = Abluft	G 1/4
U = Anschluß für Vakuumsauger	G 1/4
12 = Anschluß für Schnellbelüftung	G 1/8
21= Abschaltung 2/2 Wegeventil	Push - in 4 mm
P1 = Steuerluft Stößelventil	Push - in 4 mm
1 = Druckluftanschluß Stößelventil	Push - in 4 mm
2 = Steuerluftausgang Stößelventil	Push - in 4 mm

Typ 6867 - Digital

Vakuumejektor mit elektronischem Druckschalter,
selbstüberwachung und automatischer
Luftsparschaltung

			Oberfläche	Maßstab 1:2	Position - Menge -
				- -	- -
		Datum	Name	Vakuumejektor Digital	
	Bearb.	13.09.2004	Hirschfeld	6867 - Digital	
	Gepr.				
	Norm			Maßblatt 6867 - Digital	Blatt -
Zust. Änderungen	Datum	Name	Dateiname		Bl