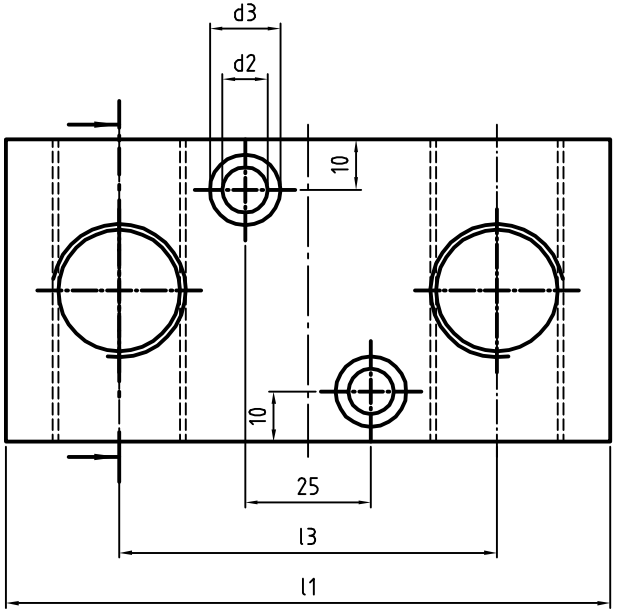

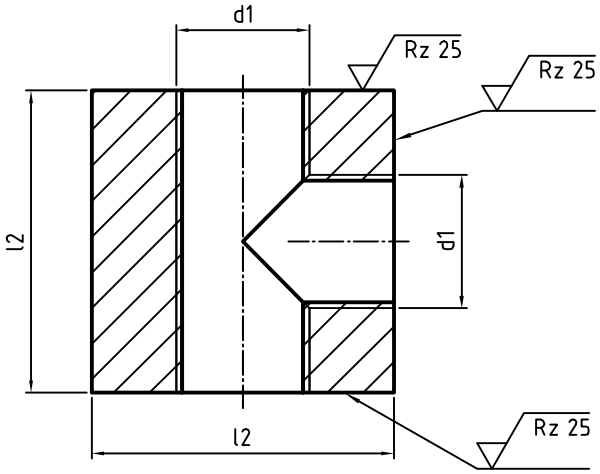

F.A.T. Nr.	d1	d2	d3 10 tief	l1	l2	l3
06/7386	G 1/4	6,6	11	90	40	65
06/7387	G 3/8	9	14	100	45	75
06/7388	G 1/2	9	14	110	50	75
06/7389	G 3/4	9	14	120	60	75

√ (√ Rz 25)

Oberfläche	Maßstab 1:1	Position –	Menge –
	Werkstoff Messing o. PA	–	
Bearb.	Datum 26.08.2003	Name Fabisch	
Gepr.			
Norm			
Zust.	Änderungen	Datum	Name
Dateiname Zeichnung1			

Verteilerblöcke 2x3

39D 1392

06/7386,-87,-88,-89

Blatt -

Bl